HYDRA-TECH PUMPS, INC

ГИДРАВЛИЧЕСКАЯ ШЛАМОВАЯ ПОМПА

модель S6T - корпус алюминий
модель S6TDI - корпус ковкий чугун
модель S6TSS - корпус нерж. сталь

(сливной рукав – 150 мм)

Самый популярный шламовый насос из линейки типоразмера 6". Является универсальной помпой для перекачки грязной воды в. т. ч байпасом, канализационных стоков, с содержанием волокнистых осадочных структур, жидкости с растворенными газами, с твердыми включениями, до 125мм, за счет применения специализированной лопасти типа VORTEX, "утопленной" в корпусе помпы.

ХАРАКТЕРИСТИКИ

- Надежный шестеренный гидромотор
- Заполненные смазкой уплотнения. Может работать без нагрузки/воды
- Регулируемая производительность за счет привода запитки
- Применяется как бустерный насос
- Может устанавливаться непосредственно в трубопровод
- Электробезопасность
- Источником питания служат гидравлические станции Hydra-Tech HT35 – HT74 или другие гидравлические источники питания с параметрами потока до 114 л/мин.
- Гидромотор с большим рабочим объемом (опция)

ТЕХНИЧЕСКИЕ ХАРАКТЕРИСТИКИ

Вес:(алюминий).....92 кг
(ковкий чугун).....150 кг
(нерж. сталь).....164 кг
Макс. диаметр корпуса:.....630 мм
Напорный порт:.....6", NPT (F)
Входной фланец:.....6",125# ASA
Макс. размер твердых частиц:.....
...125мм (без фильтра); 63мм (с фильтром)
Штуцеры под БРС:.....1" (-16) SAE
Пластина компенс. износ:.....нерж. сталь
Вал:.....нерж. сталь
Лопасть:..... нерж. сталь
Уплотнение вала:.....графит/керамика(стд.)
карбид кремния(опц.)
Эластомеры:.....Буна N
Гидравлическое масло:.....214-320 s.s.u
@ 100 °F (64 °C)
Поток масла:.....макс. 114 л/мин
Рабочее давление:.....макс. 207 bar
Источник питания:.....гидравлич. система
с открытым центром

Спецификация может быть изменена без предварительного уведомления

S6T ГАБАРИТНЫЕ РАЗМЕРЫ

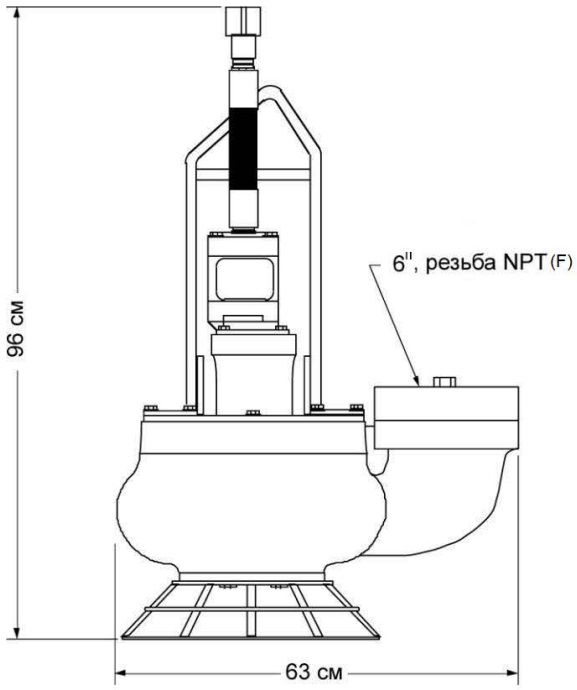

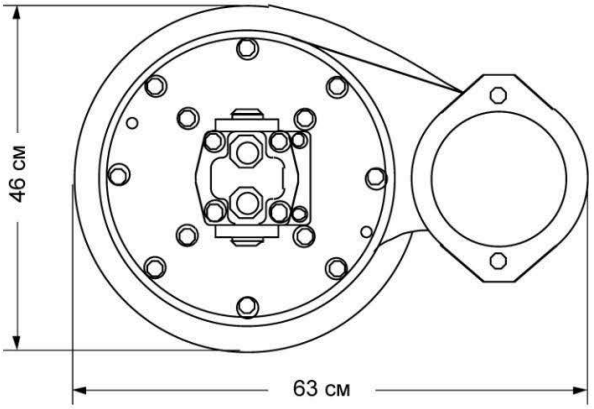

S6T ТАБЛИЦА ПРОИЗВОДИТЕЛЬНОСТИ

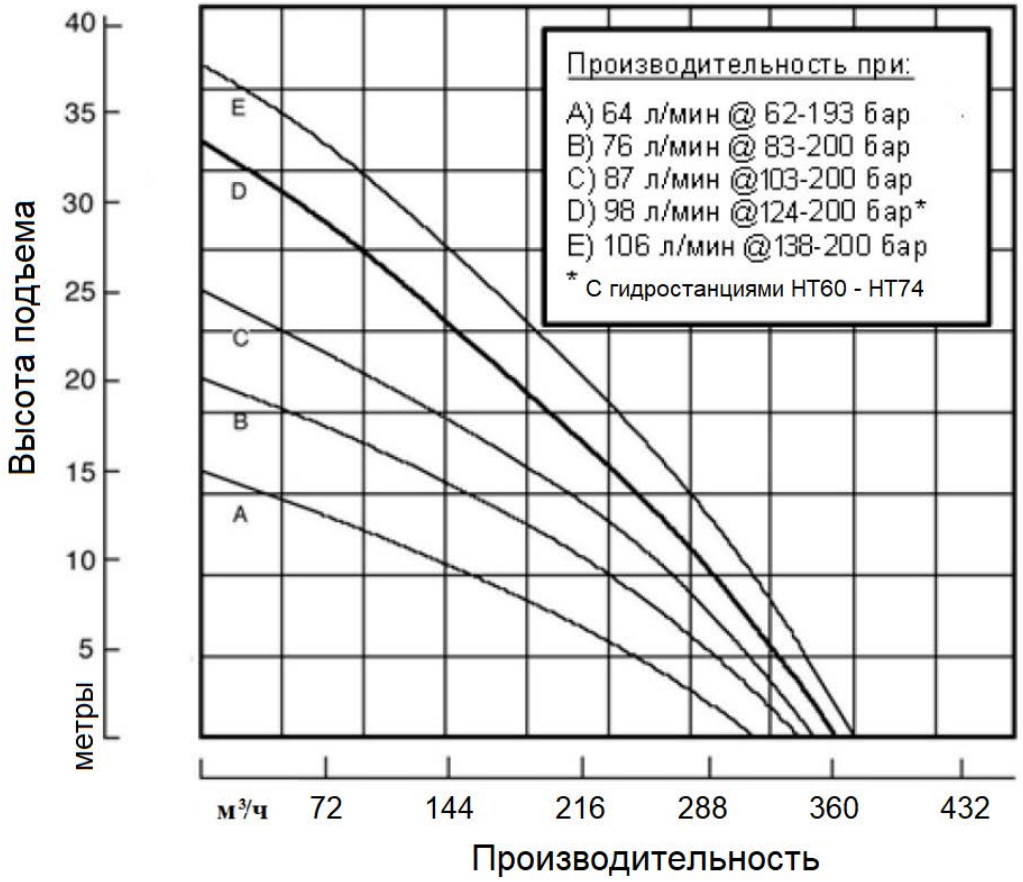

Графики основываются на испытаниях. Перекачиваемся среда - воды, температура – 15,5 С